Priemyselné roboty RH-6SDH, RH-12SDH a RH-18SDH

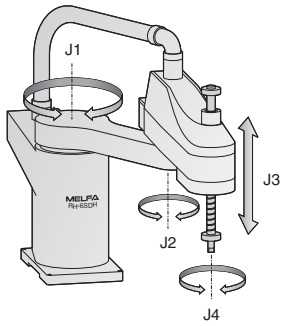

SCARA roboty RH-6SDH, RH-12SDH a RH-20SDH

Montáž, manipulácia a paletizovanie sú silnými stránkami týchto 6 kg a 12 kg SCARA robotov. Pre dvíhanie väčších záťaží je k dispozícii model s nosnosťou 20 kg a pre špeciálne aplikácie je pre všetky nosnosti k dispozícii prevedenie pre čisté priestory i prevedenie s ochranou proti striekajúcej vode.

Hlavné výhody:

- Štíhla konštrukcia
- Nosnosť 6/12/20 kg
- Rýchlosť až do 11 200mm/s s osovou interpoláciou
- Vysoká opakovateľnosť 0,02–0,025 mm (x/y)
- Paletizačná funkcia

Vlastnosti/funkcia			Technické Údaje		
			RH-6SDH5520	RH-12SDH8535	RH-20SDH8535
Stupne voľnosti (počet osí)			4		
Prevedenie			Standard		
Konštrukcia			SCARA		
Inštalácia			Montáž na podlahu		
Pohonný systém			AC servo		
Identifikácia polohy			Absolútny enkóder		
Brzda			Osi J1, J2, J4: bez brzdy, os J3 : s brzdou		Osi J1, J2: bez brzdy, Osi J3, J4: bez brzdy
Manipulačná hmotnosť (vrátane chápadla)	Menovitá	kg	2	2	5
	Maximálna		6	12	20
Max. dosah	arm 1 + arm 2	mm	550 (350/450) ①	850 (550/700) ①	850 (1000) ①
Zdvih vretena		mm	200 ③	350 ②	350 ②
Prevádzkový rozsah	J1	Stupňov	254 (±127)	280 (±140)	280 (±140)
	J2	Stupňov	290 (±145)	306 (±153)	306 (±153)
	J3 (Z)	mm	200 (97–297)	350 (-10–340)	350 (-10–340)
	J4 (θ axis)	Stupňov	720 (±360)		720 (±360)
Maximálna rýchlosť	J1	Stupňov/s	375	288	288
	J2	Stupňov/s	612	412,5	412,5
	J3 (Z)	mm/s	1177	1300	1200
	J4 (θ axis)	Stupňov/s	2411	1500	1500
Maximálna výsledná rýchlosť		mm/s	7782 (J1, J2 a J4) 6003 (J1 a J2)	11221 (J1, J2 a J4) 6612 (J1 a J2)	11221
Dovolený moment zotrvačnosti v klbe ruky	Menovitá	kgm^2	0,01	0,02	0,02
	Maximálna		0,04	0,1	0,1
Opakovateľnosť polohy	X, Y direction	mm	±0,02	±0,025	±0,025
	J3 (Z direction)	mm	±0,01	±0,01	±0,01
	J4 (θ axis)	Stupňov	±0,02	±0,03	±0,03
Okolitá teplota		°C	0 až 40		
Hmotnosť		kg	21	45	47
Kabeláž nástroja			8 vstupov/8 výstupov/8 náhradných vodičov		
Pneumatické hadice pre nástroj			Ø6x2		
Napájací tlak pre pneumatiku		MPa (bar)	0,5 ±10 % (5 ±10 %)		
Krytie			IP20		
Riadiaca jednotka robota			CR1D	CR2D	CR2D
Informácia pre objednanie		Obj.č.	235691	236938	236455

① Ďalšie dodávané jednotky
② Dodávané so zdvihom vretena Z 350 mm alebo 450 mm
③ Dodávané so zdvihom vretena Z 200 mm alebo 320 mm

■ Ramená robotov RH-6SDH, RH-12SDH

RH-6SDH

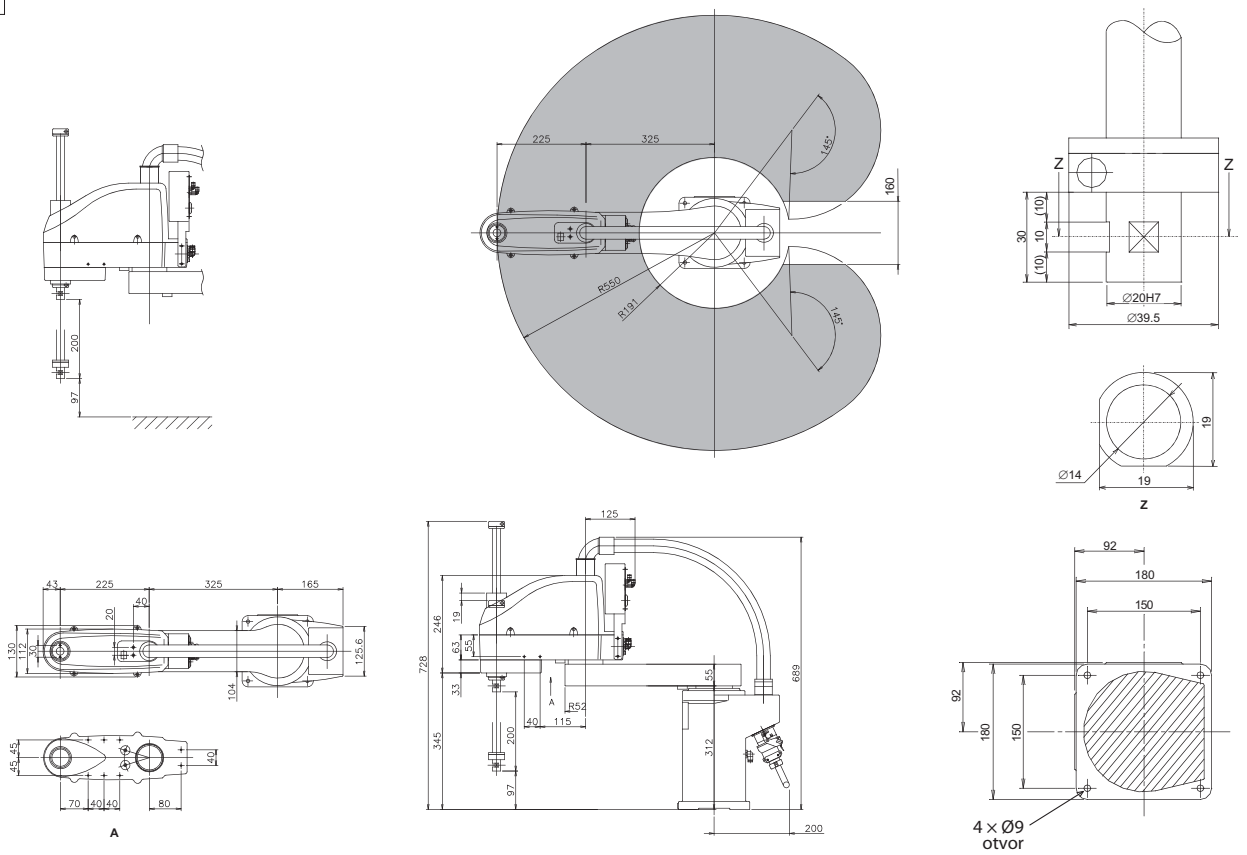

Rozmery : mm

RH-12SDH

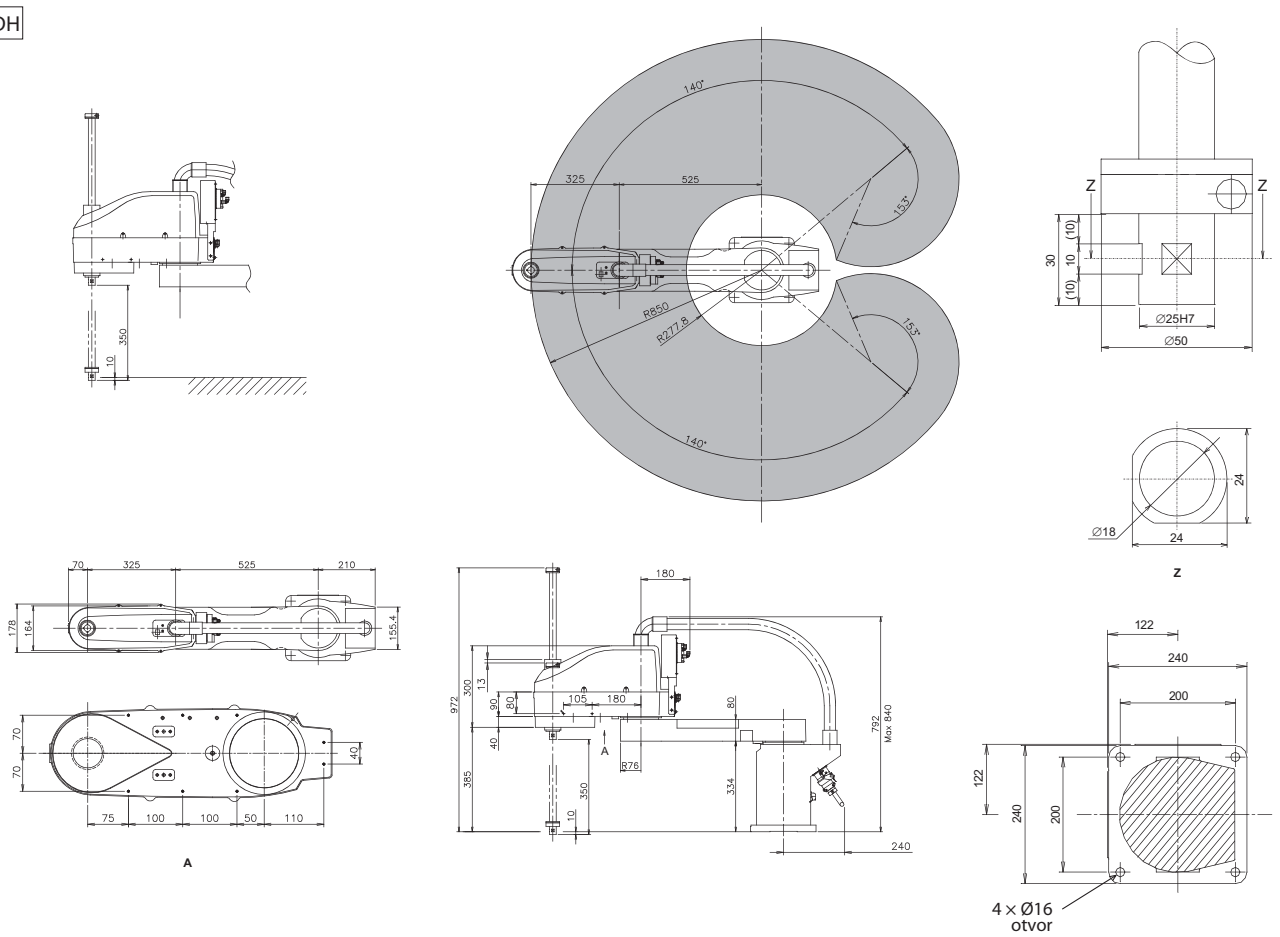

■ Ramená robotov RH-20SDH

RH-20SDH85xxM

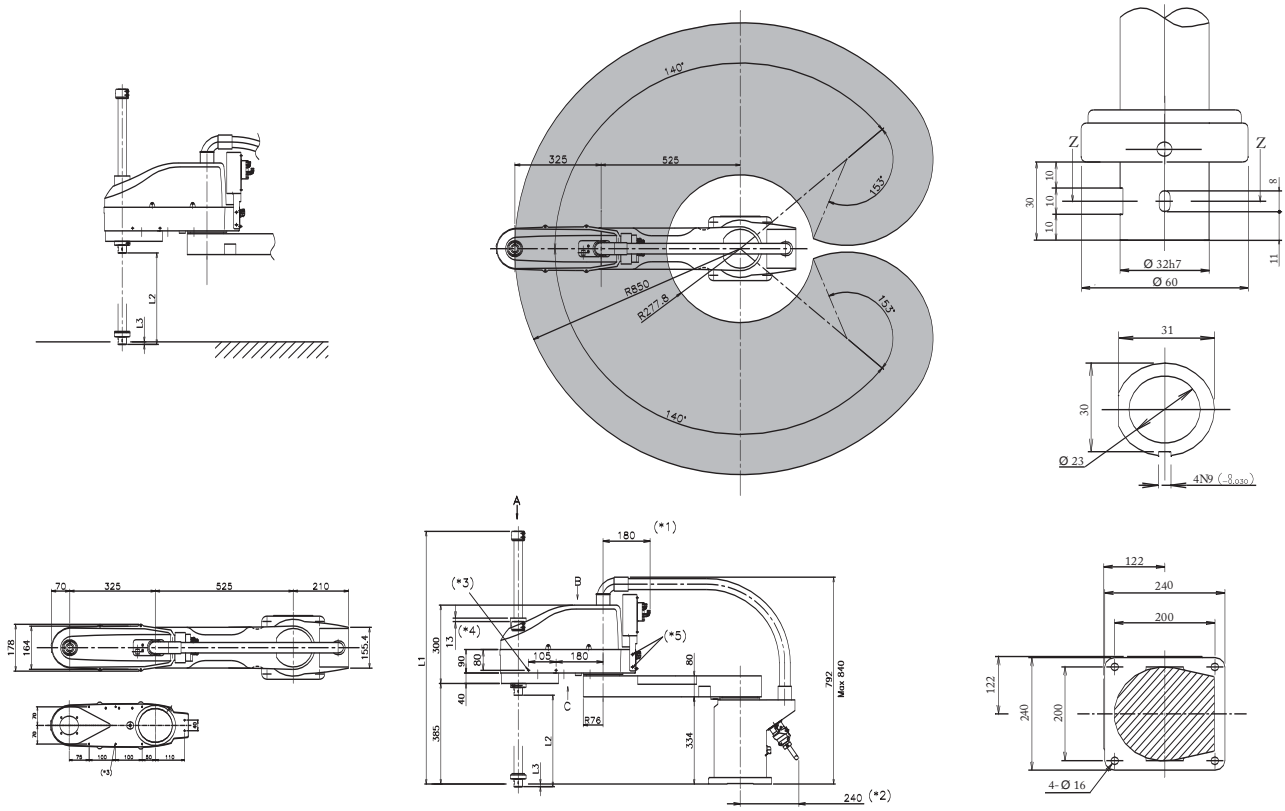
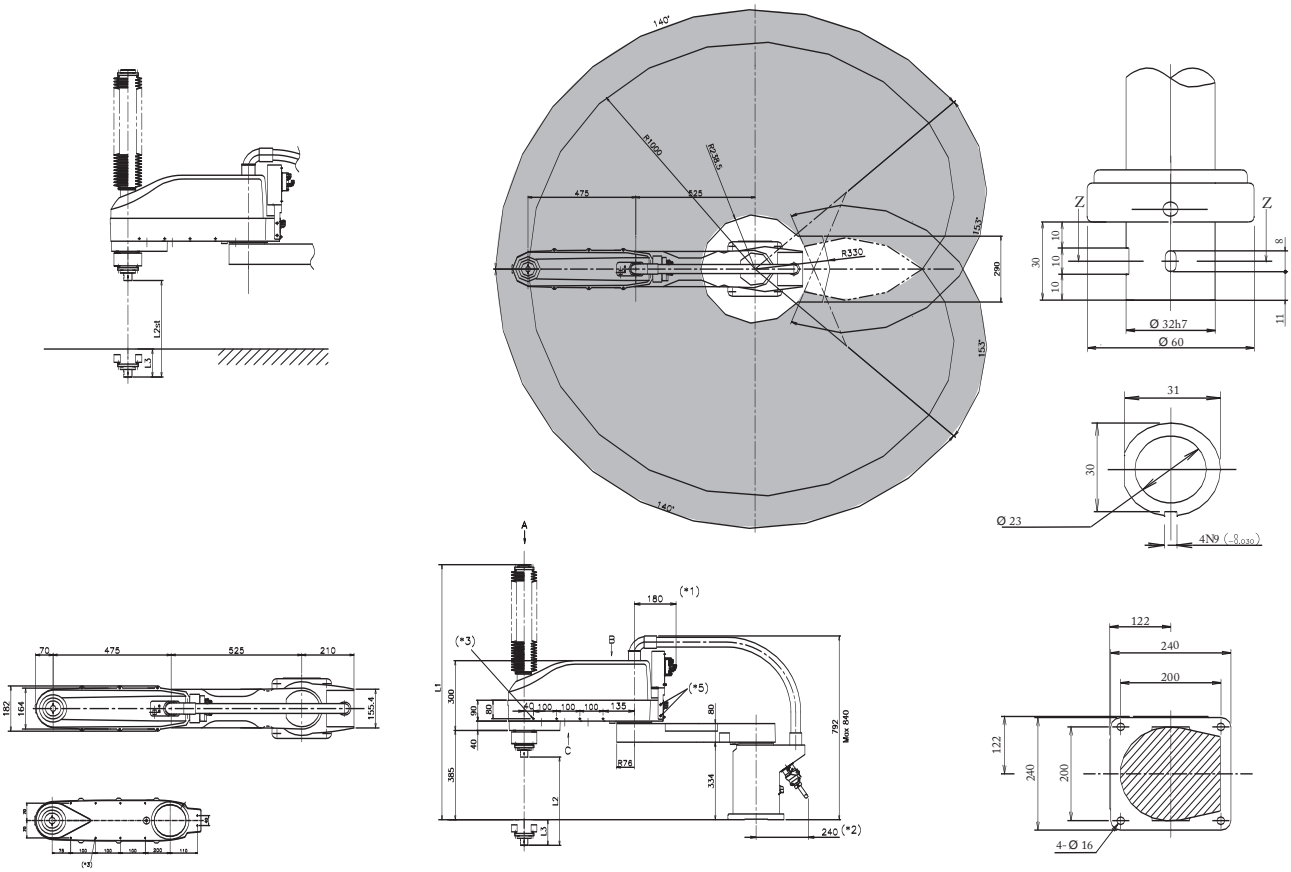
RH-20SDH100xxM